Աղբամանի կոնստրուկցիան

Մ 1:25

Տեսքը կողքից

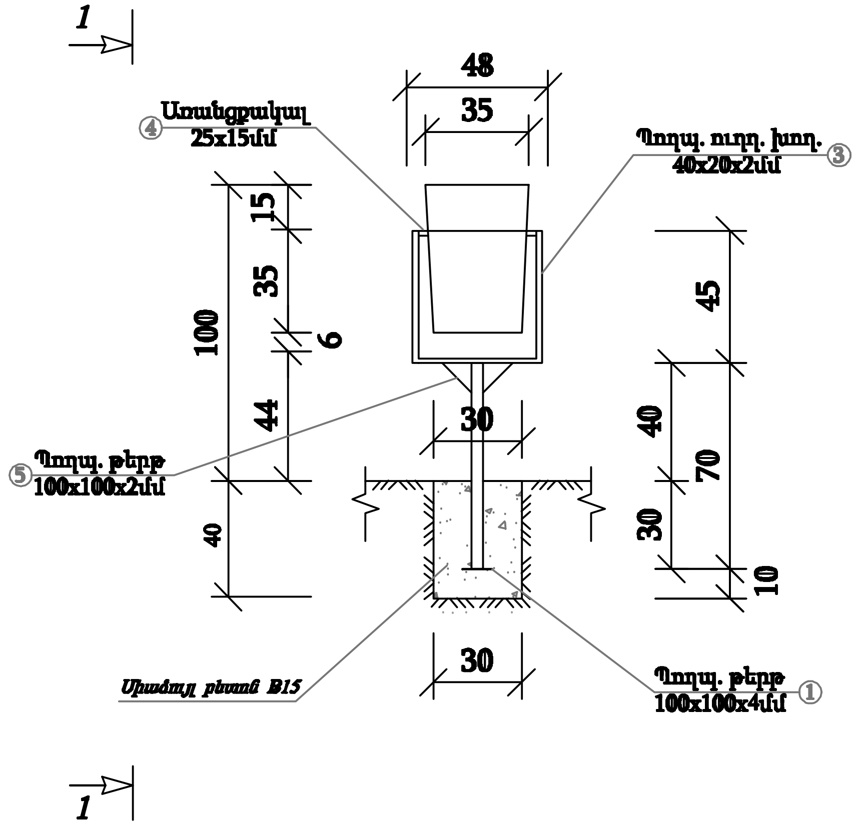
1
1
48
35
④ Առանցքակալ 25x15մմ
Պողպ. ուղղ. խող. 40x20x2մմ ③
15
35
100
6
44
40
⑤ Պողպ. թերթ 100x100x2մմ
30
45
40
70
30
10
30
Սրածոյլ բետոն B15
Պողպ. թերթ 100x100x4մմ ①

Տեսք 1 - 1

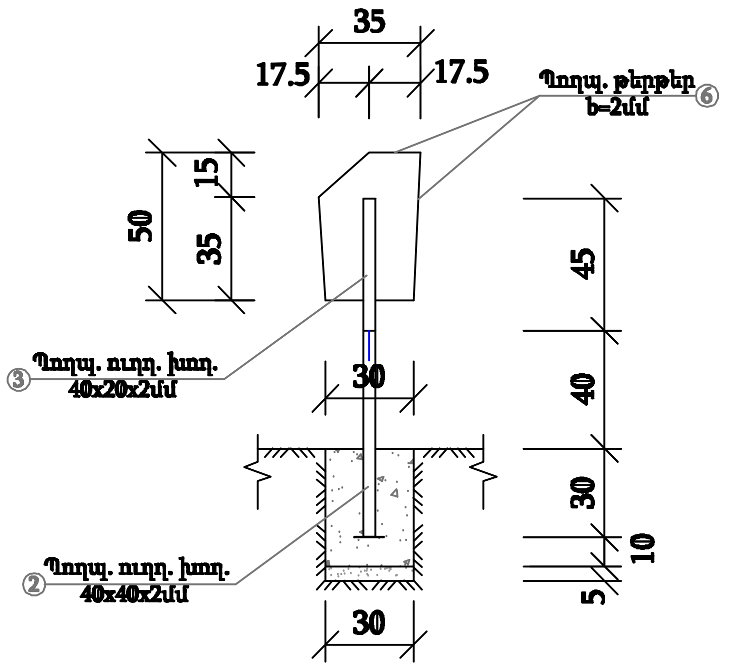
35
17.5
17.5
Պողպ. թերթեր b=2մմ ⑥
50
15
35
③ Պողպ. ուղղ. խող. 40x20x2մմ
30
45
40
30
10
5
② Պողպ. ուղղ. խող. 40x40x2մմ
30

Մետաղի ծախսացիկը

Նյութերի անվանում	Դիրքերի NN	Տրամագիծը, չափը, մակերես	Քանակը հատ	Երկարությունը 1 հատ սմ	Երկարությունը Ընդհանուր մ	Քաշը 1 հատի (գմ.-ի) կգ	Քաշը Ընդհանուր կգ
— Պողպ. թերթ	1	100x100x4մմ	1	—	—	0.24	0.24
▯ Պողպ. ուղղ. խող.	2	40x40x2մմ	—	—	0.7	2.35	1.65
▯ Պողպ. ուղղ. խող.	3	40x20x2մմ	—	—	1.35	1.7	2.3
○ Առանցքակալ	4	25x15մմ	2	—	—	0.335	0.67
◺ Պողպ. թերթ	5	100x100x2մմ	2	—	—	0.16	0.32
Պողպ. թերթեր b=2մմ	6	0.75մ²	—	—	—	—	11.7

[illegible] B7.5 [illegible] -0.004մ³

Խճային նախ. շերտ 50մմ - 0.045մ³

				[illegible]		
[illegible]	Ա. [illegible]			[illegible]		
[illegible]	Ն. [illegible]			[illegible]		
				[illegible]	փուլ	թերթ	թերթեր
					[illegible]	3	6
				[illegible]	[illegible]		